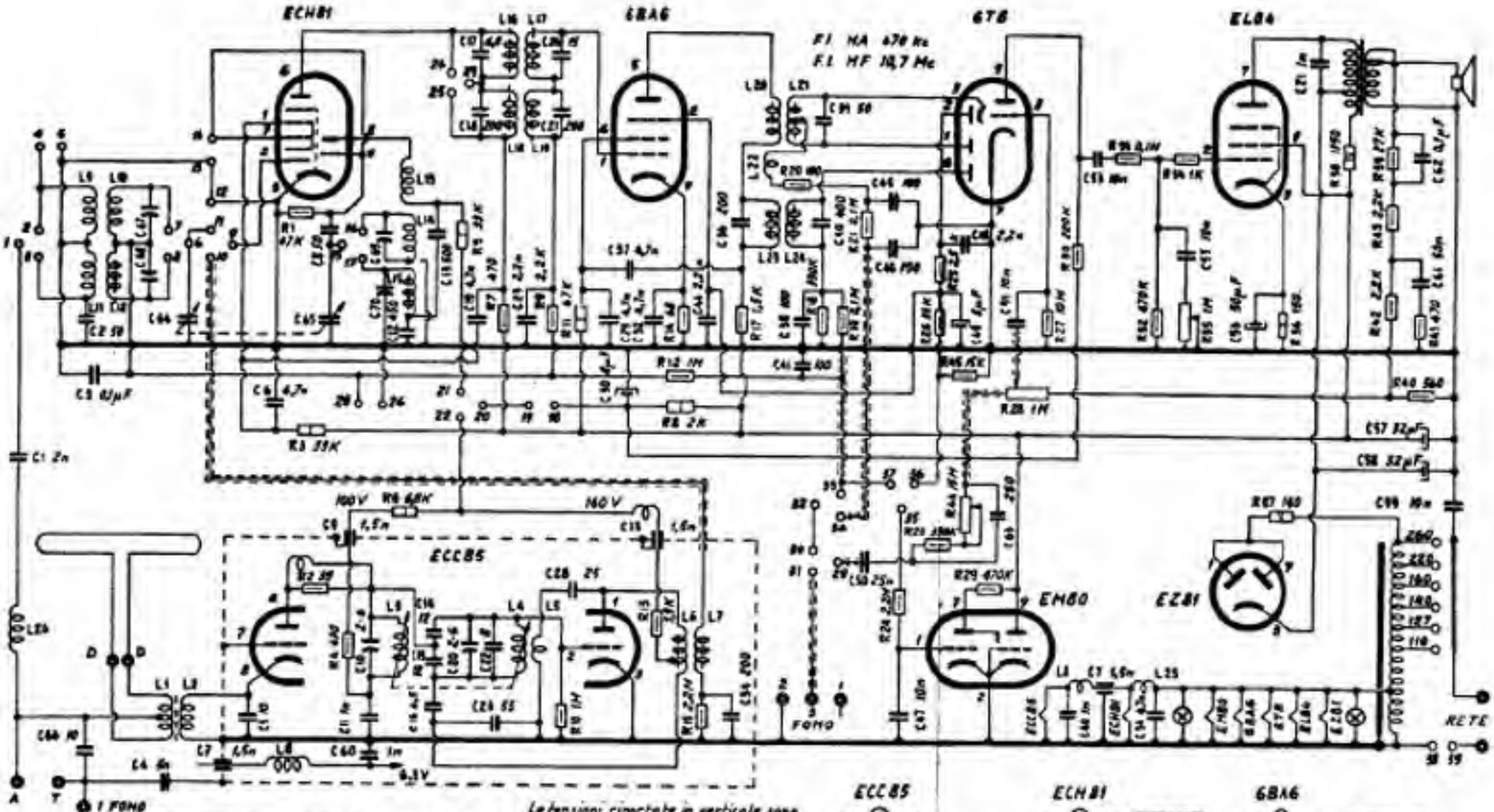

Le tensioni riportate in verticale sono relative al funzionamento in MA quelle in corsivo a MF

CONTATTI GAMMA	1 2	1 3	4 5	6 7	8	9 10	11 12	13 14	15 16	17	18 19	20 21	22 23	24 25	26 27	28 29	30	31	32 33	34	35 36	37	38 39
MF	○		○	○		○		○	○	○		○		○		○	○	○			○	○		○
OC	○			○			○			○		○	○		○			○		○			○	○
OM		○			○		○				○	○	○		○			○		○			○	○
FONO	○			○			○			○			○		○				○	○			○	○

SPENTO	FONO	MEDIE	CORTE	MF
38 38	19	7	1	37
39 39	18	6	5	35
	1	8	4	36
	30	16	24	12
	29	15	23	11
	31	17	25	10
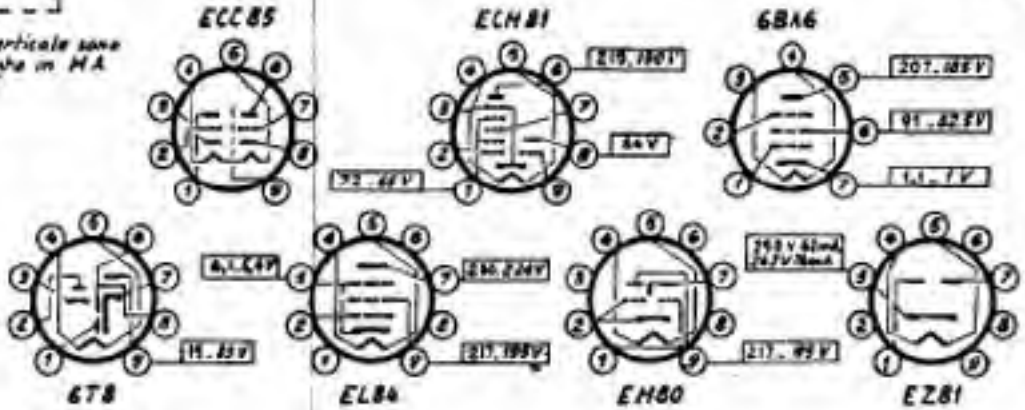
1/2 W
1 W
4 W
5 W